HT LIGHT®
Italy

HT38UV

Lampada Germicida UV-C 38W

Libretto per l'utilizzatore

www.alcapower.com

INTRODUZIONE

Grazie per aver scelto un prodotto AlcaPower. Potete essere certi che il prodotto da voi acquistato è tra i migliori attualmente disponibili sul mercato. Leggete questo manuale molto attentamente e conservatelo per consultazioni future.

Questo prodotto è una lampada sterilizzatrice a raggi UV-C con generazione di ozono in grado di eliminare acari, batteri e virus da oggetti e ambienti che hanno una superficie fino a 40 metri quadri. La lampada è dotata di timer, telecomando e sensore di presenza a microonde.

ATTENZIONE: poiché l'esposizione prolungata ai raggio UV-C può causare danni alla pelle anche gravi, nell'utilizzare questo prodotto, evitare di irradiare persone o animali.

ATTENZIONE: per scongiurare danni ai vostri occhi, non guardare direttamente la luce UV-C emessa dalla lampada.

ATTENZIONE: dopo aver utilizzato la lampada areare il locale per disperdere l'ozono generato.

ATTENZIONE: questo prodotto non è un presidio medico chirurgico.

UTILIZZO DELLA LAMPADA

Per controllare la lampada è possibile utilizzare sia i tasti di controllo sulla lampada sia i tasti del telecomando in dotazione. La lampada e il telecomando hanno gli stessi tasti di controllo. I tasti di controllo della lampada sono ON/OFF , 15 MIN, 30 MIN e 60 MIN, quelli equivalenti sul telecomando sono ⏻, 15', 30' e 60'.

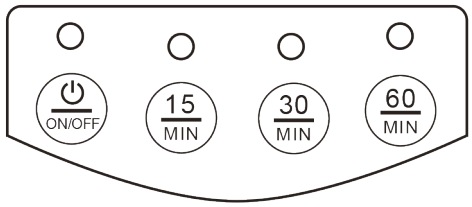

PULSANTI DI CONTROLLO SULLA LAMPADA

TELECOMANDO

Il telecomando funziona con una batteria CR2025 non inclusa.

- Inserire la spina della lampada in una presa della rete elettrica 230V AC 50Hz. La lampada emette un “bip” sonoro ed entra in standby e il LED rosso al di sopra del tasto ON/OFF lampeggia.

La lampada ha due modalità di funzionamento: Automatico e Temporizzato.

Modalità Funzionamento Automatico
- Premere il pulsante ON/OFF (⏻) per attivare la lampada. Il LED rosso posto al di sopra del pulsante ON/OFF lampeggia velocemente, la lampada emette un “bip” sonoro per una ventina di secondi dopodiché verifica per altri venti secondi che non ci siano persone o animali in movimento nella stanza (in questa fase tutti i LED lampeggiano). Infine la lampada accende il tubo UV-C e il LED rosso rimane acceso in maniera fissa.
- La lampada rimane accesa per 30 minuti sanificando l’ambiente circostante e poi si spegne.
- Allo spegnimento la lampada emette un “bip” sonoro e il LED rosso sopra il pulsante ON/OFF lampeggia.
- Quando la lampada è in funzione, in qualsiasi momento è possibile spegnerla premendo il pulsante ON/OFF (⏻).

Modalità Funzionamento Temporizzato
- Premere uno dei bottoni 15 MIN, 30 MIN e 60 MIN sulla lampada, oppure 15’, 30’ e 60’ sul telecomando. L’indicatore LED verde sopra il bottone appena premuto lampeggia velocemente, il LED sopra il pulsante ON/OFF si spegne e la lampada emette un “bip” sonoro per una decina di secondi; dopodiché verifica per altri venti secondi che non ci siano persone o animali in movimento nella stanza (in questa fase tutti i LED lampeggiano) e infine l’indicatore LED verde rimane acceso fisso e il tubo UV-C della lampada si accende.
- In base a quale pulsante è stato premuto, il tubo UV-C rimane acceso per un intervallo di tempo di 15 minuti / 30minuti / 60minuti e poi si spegne.
- Durante l’intervallo di accensione impostato è possibile spegnere la lampada in qualsiasi momento premendo uno qualsiasi dei pulsanti della lampada o del telecomando.

Quando la lampada è in funzione, in qualsiasi momento è possibile cambiare modalità di funzionamento premendo due volte il relativo pulsante: premendo la prima volta il pulsante la lampada spegne il tubo UV-C e si porta nella modalità prescelta facendo lampeggiare il relativo LED; premendo il pulsante una seconda volta il LED lampeggia velocemente e la lampada emette un bip sonoro per circa 20 secondi dopodiché accende il tubo UV-C. **Nota:** se la seconda volta si preme un pulsante diverso da quello premuto la prima volta, la lampada avvia la modalità relativa al pulsante premuto la seconda volta.

Sensore a microonde
Quando la lampada è in funzione in modo automatico o temporizzato, se una persona o un animale si avvicina, il sensore a microonde ne rileva la presenza, la lampada emette un “bip” sonoro, fa lampeggiare tutti i LED e spegne il tubo UV-C in modo da non irradiare la persona o l’animale. Se il sensore a microonde non rileva più la presenza di persone o animali per almeno 45 secondi, la lampada riprende a funzionare e accende il tubo UV-C.

Nota: per garantire il corretto funzionamento del sensore a microonde la lampada deve essere posizionata ad almeno 50cm dal pavimento.

Nota: sia che stia funzionando in modo automatico oppure in modo temporizzato, quando la lampada si spegne per la presenza di persone o animali il timer impostato non si resetta ma ferma il conteggio del tempo e lo riprende appena non viene più rilevata la presenza di animali o persone per almeno 45 secondi.

Generazione di ozono.
Durante il funzionamento la lampada emette raggi UV-C nella banda da 100nm a 280nm con il picco maggiore a 253.7nm. I raggi con lunghezza d’onda di 185nm colpiscono le molecole di ossigeno biatomico generando singoli atomi di ossigeno che ricombinandosi con le molecole di ossigeno biatomico generano ozono.

L’ozono generato ha una forte azione ossidante sulle cellule dei batteri e può danneggiare il DNA dei microorganismi uccidendoli. La dispersione dell’ozono nell’ambiente contribuisce all’azione germicida della lampada UV-C.

⚠ **ATTENZIONE:** poiché l’inalazione prolungata di ozono nel tempo può causare danni al sistema respiratorio, durante il funzionamento della lampada non sostare nell’ambiente circostante e areare adeguatamente il locale dopo l’utilizzo per almeno 20 minuti. Nel caso non fosse possibile areare il locale attendere almeno due ore prima di accedervi.

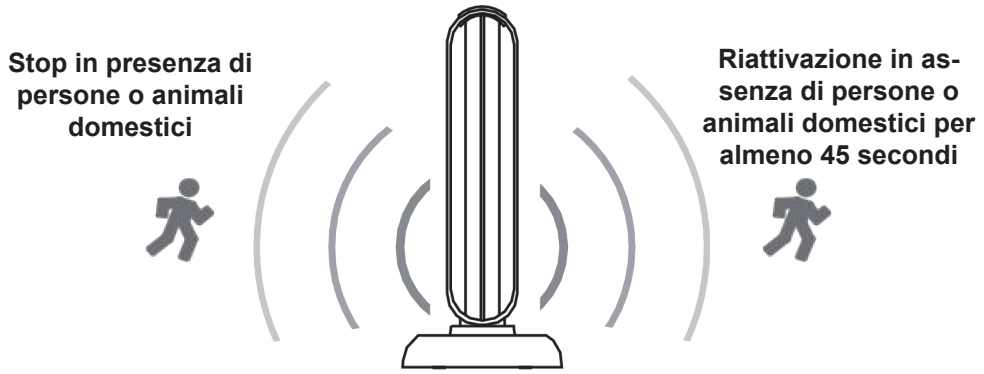

CARATTERISTICHE TECNICHE

Tensione e corrente d’ingresso	220-240V AC 50Hz, 0.4A
Fattore di potenza	0.5
Potenza nominale	38W
Efficienza	85%
Banda di emissione UV-C	100nm ~ 280nm
Lunghezza d’onda di picco	253.7nm
Flusso radiante	110±15% W/cm^2
Vita utile	8000 ore
Temperatura di lavoro	-20°C ~ 40°C
Temperatura di stoccaggio	-20°C ~ 50°C
Grado IP	IP20
Dimensioni base	Ø180x18mm
Dimensioni lampada	55x80x408mm
Peso	500g

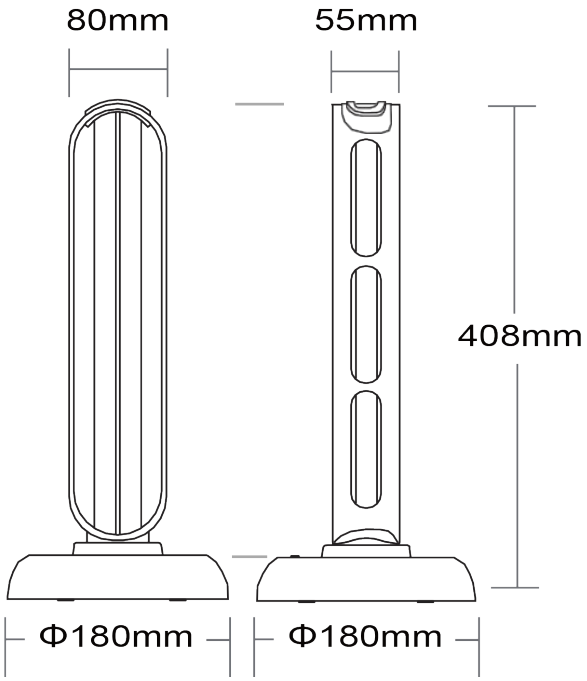

AVVERTIMENTI E PRECAUZIONI

- Evitare di guardare direttamente il tubo UV-C della lampada quando è acceso, si rischiano danni oculari e epidermici anche gravi.
- La lampada deve essere utilizzata senza la presenza di persone o animali: l'esposizione prolungata alle radiazioni ultraviolette può provocare bruciature alla pelle, irritazioni e/o danni oculari.
- Per garantire la massima efficacia della lampada, assicurarsi che la stanza sia pulita e non umida. Se la temperatura della stanza è minore di 20°C oppure maggiore di 40°C estendere il tempo di irradiazione di 15-30 minuti.
- Tenere sempre lontano dalla lampada, anche quando non è in funzione, bambini e animali domestici.
- Mantenere sempre pulito il tubo UV-C della lampada. Polvere e sporcizia possono ridurre la capacità di sterilizzazione della lampada.
- Durante l'uso della lampada coprire i quadri e le piante con vestiti o panni oppure rimuoverli dalla stanza.
- Poiché l'inalazione prolungata di ozono nel tempo può causare danni alla salute, dopo l'utilizzo della lampada areare il locale per almeno venti minuti. Nel caso non fosse possibile areare il locale attendere almeno due ore prima di accedervi.
- Utilizzare la lampada UV-C preferibilmente durante le ore notturne in modo tale da minimizzare il rischio di esposizione ai raggi UV-C e all'ozono.
- Il tubo UV-C contiene mercurio e quindi deve essere maneggiato con cura e smaltito in modo adeguato e separatamente dagli altri rifiuti nelle apposite aree e contenitori di smaltimento destinati a contenere esclusivamente prodotti contenenti mercurio.
- Questa lampada UV-C non è un dispositivo destinato all'uso professionale.

AVVERTIMENTI E PRECAUZIONI PER LO SMALTIMENTO

Prima di smaltire la lampada UV-C separare il tubo UV-C dal resto della lampada facendo molta attenzione a non romperlo:

- Il tubo UV-C e il resto della lampada vanno portati alla piattaforma ecologia del proprio comune di residenza, avendo cura di collocarli negli appositi cassonetti.
- Il tubo UV-C deve essere riposto in un contenitore ben chiuso, in modo da evitare rotture indesiderate che porterebbero il mercurio a disperdersi nell'ambiente, e posizionato nell'apposito cassonetto.
- Il resto della lampada va smaltito nel cassonetto dei rifiuti elettrici ed elettronici (RAEE).

In caso di rottura della del tubo UV-C a mercurio è necessario:

- Allontanare i bambini e le donne incinte, ventilare l'ambiente ed evitare qualsiasi contaminazione per contatto ed inalazione del vapore del mercurio contenuto nella tubo UV-C, che è altamente tossico.
- Togliere i bracciali e gli anelli d'oro che si indossano perché il mercurio è in grado di rovinarli.
- Per evitare di contaminare la polvere e l'aria dell'ambiente evitare di frammentare ulteriormente le particelle di mercurio, non utilizzare ne l'aspirapolvere ne la scopa per raccogliere il mercurio.
- Indossare dei guanti protettivi, raccogliere i cocci di vetro del tubo UV-C e procedere al recupero del mercurio facendolo scivolare su un foglio di carta oppure aspirandolo con una siringa senza ago.
- Non buttare il mercurio nel lavandino in quanto questo si accumula nel sifone ed evapora all'apertura dell'acqua calda.
- Riporre il mercurio recuperato in un contenitore non metallico, chiuderlo con un tappo e versare sul contenitore dell'acqua fredda.
- Non smaltire il mercurio raccolto attraverso i normali rifiuti urbani, ma contattare una ditta specializzata per la gestione di rifiuti tossici.
- Il rischio di intossicazione da mercurio in seguito a rottura del tubo UV-C che lo contiene è basso, ma comunque presente. Le indicazioni riportate in questo manuale permettono di limitare la possibilità di entrare in contatto con questo metallo.

SOSTITUZIONE TUBO UV-C

Il tubo UV-C ha una vita utile di 8000h al termine della quale va sostituito con uno nuovo. Contattare il rivenditore presso il quale si è acquistata la lampada per richiedere il tubo UV-C di ricambio.

Scollegare la lampada dalla presa di corrente e estrarre delicatamente il tubo UV-C da sostituire senza romperlo. Prendere e inserire nella lampada il tubo UV-C di ricambio facendo molta attenzione a non romperlo per non rischiare fuoriuscite di mercurio.

Il tubo UV-C si collega alla lampada tramite il suo connettore a baionetta.

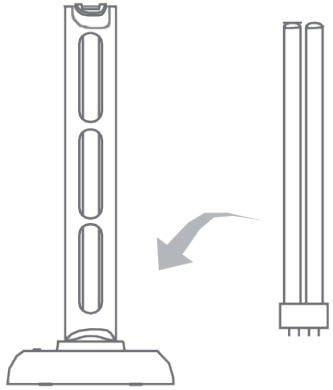

⚠ AVVERTIMENTI ⚠

L'energia elettrica è fonte di pericoli

Prima di utilizzare questo prodotto assicuratevi che l'uso del medesimo avvenga nel rispetto delle disposizioni di legge afferenti la vostra ed altrui salute e sicurezza. Perciò è necessario utilizzare il prodotto secondo le regole, norme e disposizioni valide in materia di tutela della vostra salute e sicurezza, secondo le istruzioni, nella piena conformità delle condizioni prescritte in questa pubblicazione.

Persone inesperte, inconsapevoli e minori

Vietato l'utilizzo ai bambini, alle persone non correttamente informate o non autosufficienti, senza la supervisione di un adulto che sia consapevole dell'utilizzo consono al prodotto.
E' vietato l'utilizzo diverso da quello indicato nelle istruzioni, o che va al di là dell'utilizzo proprio che potrebbe generare pericoli.

Uso non conforme prevedibile o imprevedibile

Qualsiasi utilizzo diverso da quello indicato nelle istruzioni, o che va al di lá dell'utilizzo indicato, viene considerato non conforme. Quindi difforme, improprio, imprevedibile cattivo utilizzo e per tali ragioni ad alto livello di pericolo. Di conseguenza solleva sin d'ora AlcaPower da ogni responsabilità.

Esclusione della responsabilità

AlcaPower Distribuzione Srl declina qualsiasi genere di responsabilità in relazione a:

- Il prodotto non viene utilizzato in modo conforme.
- Le norme e regole di sicurezza non vengono rispettate.
- Non viene tenuto conto di utilizzi errati e ragionevolmente prevedibili.
- Il montaggio e/o il collegamento elettrico non vengono eseguiti correttamente.
- Il corretto funzionamento non viene regolarmente controllato.
- Vengono apportati tentativi di riparazioni e/o modifiche che alterano l'integrità al prodotto.

Ingiurie o lesioni gravi!

Nel caso di collegamenti elettrici errati o inadatti!
I collegamenti elettrici devono essere eseguiti con particolare attenzione, nel rispetto delle norme e regole afferenti alla propria salute e sicurezza personale.

Gravi incidenti in caso di selezione delle funzioni e operazioni!

- Nonostante le protezioni di cui è provvisto il prodotto, verificare che non si eseguano operazioni relative ad una selezione errata delle funzioni.
- Scegliere le funzioni in modo tale che le protezioni di sicurezza possano agire in modo conforme.
- Selezionare le funzioni nel modo determinato e descritto nelle istruzioni.
- L'eventuale collegamento ad un altro apparecchio deve essere monitorato in modo da garantire la massima sicurezza.

Un errore potrebbe causare situazioni di grave pericolo!

Prima, durante e dopo l'utilizzo i cavi, le spine e i connettori devono essere attentamente controllati affinché non sia presente un cortocircuito, siano integri e non ci siano fili scoperti o parti anche solo parzialmente danneggiate.

Fate attenzione all'ambiente in cui state operando!

Situazioni di pericolo potrebbero insorgere dalle persone, animali o materiali presenti nell'ambiente circostante in cui state utilizzando il prodotto. Umidità, gas, vapori, fumi, polveri, liquidi, rumore, vibrazioni, temperatura elevata, fulmini, possibili cadute di materiali, vibrazioni e atmosfere esplosive.

Interruzione e/o avvio intempestivi!

Situazioni di pericolo potrebbero insorgere in conseguenza di interruzioni o avvii intempestivi e imprevisti delle funzioni operative del prodotto. Eseguire controlli e verifiche prima di dare l'avvio o interrompere le funzioni operative del prodotto.

Anomalie nelle funzioni operative!

In presenza di funzioni operative del prodotto anomale è necessario interrompere tempestivamente l'operatività del prodotto. Consultare le istruzioni contenute nel libretto d'uso del prodotto.

Garanzia: Il prodotto è garantito nei termini della legge vigente. In caso di necessità rivolgetevi al punto vendita dove avete acquistato il prodotto.
Assistenza e ricambi: l'assistenza sul prodotto e gli eventuali pezzi di ricambio sono garantiti fino a quando il prodotto è disponibile nel programma vendita di AlcaPower Distribuzione Srl.

DICHIARAZIONE DI CONFORMITA'
(Estratto)

AlcaPower Distribuzione Srl dichiara che il prodotto è stato trovato conforme ai requisiti essenziali previsti dalle normative vigenti.

SMALTIMENTO. Il simbolo del cassonetto barrato indica che alla fine della vita utile il prodotto deve essere raccolto separatamente dagli altri rifiuti. Pertanto, l'utilizzatore dovrà consegnare il prodotto completo di tutti i suoi componenti essenziali ai centri di raccolta differenziata dei rifiuti elettrici ed elettronici (RAEE). In alternativa, il prodotto può essere riportato al rivenditore al momento dell'acquisto di un nuovo prodotto dello stesso tipo, in ragione di uno a uno, oppure uno a zero per i prodotti di dimensioni minori di 25cm. Un'adeguata raccolta differenziata garantisce il recupero e il riutilizzo dei materiali impiegati nella fabbricazione del prodotto, contribuisce al rispetto dell'ambiente e ad evitare possibili effetti negativi sulla salute prevenendo l'inquinamento e riducendo il fabbisogno di materie prime.

ALCAPOWER®

Designed & Tested in Italy

MADE IN P.R.C.

AlcaPower Distribuzione Srl,
via Regaldi 1 - 28100 Novara

www.alcapower.com

HT Light Italy - 400060 - Libretto per l'utilizzatore V0 [05/05/2020] ©Tutti i diritti sono riservati.